Telecomando di gestione SendoPro 868-A

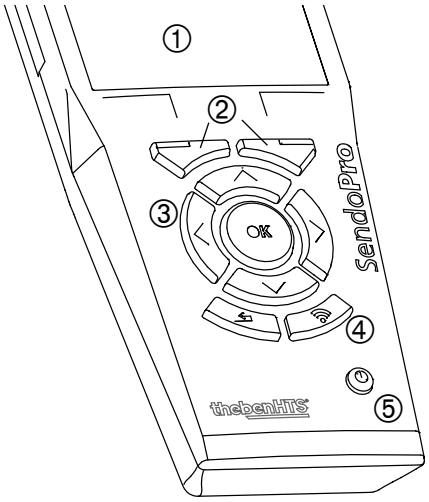

Elementi di comando

① Display
② Tasti funzione
③ Tasti navigazione sinistra/destra/su/giù
④ Invio parametri al rivelatore
⑤ Attivazione/disattivazione del telecomando

Caratteristiche del prodotto SendoPro 868-A

- Telecomando bidirezionale per la comoda messa in funzione e l'assistenza di rivelatori di presenza Theben HTS
- Rapido adattamento alle diverse condizioni di impiego senza smontaggio dei rivelatori
- Trasmissione di singoli parametri o di interi set di parametri al rivelatore
- Richiamo e memorizzazione di set di parametri
- Confronto di set di parametri
- Lettura dei parametri dal rivelatori di presenza PlanoCentro
- Lettura di dati di diagnosi e di statistica
- Set di parametri predefiniti (modelli) salvati
- Invio di comandi di controllo ai rivelatori
- Guida menu intuitiva
- Display a pixel
- Slot per scheda SD

Impostazioni

Con il telecomando di gestione SendoPro 868-A è possibile effettuare diverse impostazioni sui rivelatori di presenza Theben HTS.

- I valori dei parametri sono impostabili a distanza
- Invio di comandi di controllo ai rivelatori

Eccezione:

- I commutatori DIP, nonché le funzionalità impostabili mediante selettore non sono impostabili a distanza tramite telecomando

Le impostazioni effettuate con SendoPro 868-A sovrascrivono i valori preimpostati sui potenziometri. Restano in memoria anche in caso di mancanza di corrente o di riavvio del rivelatore. Solo con una modifica ai potenziometri o ai selettori del rivelatore si sovrascrivono tutte le impostazioni effettuate con SendoPro 868-A.

Parametri

A seconda del tipo di rivelatore è possibile impostare a distanza parametri diversi. Ad es.

- Valori di luminosità programmati
- Ritardo di spegnimento luce
- Ritardo di spegnimento presenza
- Ritardo di inserimento presenza
- Tempo di stand-by
- Sorveglianza locale
- Sensibilità area di rivelamento
- Comandi di controllo
- Funzione ad impulso
- Presenza breve
- Commutazione canale presenza (HVAC) a funzionalità luce
- Modalità di programmazione
- Reset, Test

Per le esatte possibilità di impostazione consultare le istruzioni per l'uso del rispettivo rivelatore di presenza.

Il produttore si riserva la facoltà di apportare modifiche tecniche senza preavviso. Salvo errori di stampa.

SendoPro 868-A

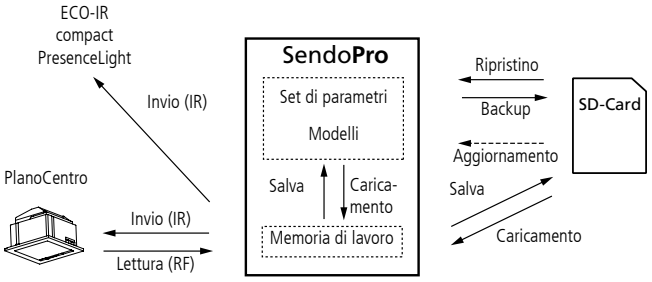

Con SendoPro 868-A è possibile sovrascrivere le impostazioni del rivelatore per tutte le volte che lo si desidera, consentendo così una rapida installazione e un adattamento flessibile alle nuovi condizioni di utilizzo.

Parametri e set di parametri

SendoPro 868-A offre la possibilità di inviare al rivelatore un singolo parametro/valore di regolazione o un intero set di parametri/pacchetto di valori. In questo modo è possibile modificare in modo mirato un singolo parametro, ad esempio il valore di luminosità programmato o trasmettere le impostazioni come intero agli altri rivelatori di presenza in altri ambienti. Così, i rivelatori di presenza in ambienti vicini si comportano allo stesso modo.

Gestione dei dati

Memorizzazione di set di parametri

Le impostazioni utilizzate più di frequente possono essere memorizzate e richiamate in ogni momento in caso di necessità e trasmesse a diversi rivelatori di presenza come set di parametri. I set di parametri possono essere memorizzati in modo strutturato secondo il nome dell'oggetto. Ai set di parametri e ai nome oggetto è possibile assegnare nomi propri.

Set di parametri predefiniti (modelli)

Per i diversi tipi di ambienti (uffici, corridoi, WC, ecc.) in SendoPro 868-A sono predefiniti set di parametri tipici. Questi set possono essere caricati in qualsiasi momento e trasmessi ad un rivelatore di presenza.

Uso

SendoPro 868-A consente di impostare i rivelatori di presenza Theben HTS telecomandabili presenti in elenco.

Inoltre, in SendoPro 868-A è possibile scegliere la lingua dell'utente. Sono disponibili le seguenti lingue:
tedesco, francese, inglese, spagnolo, italiano, olandese, svedese, norvegese, finlandese e danese.

Dati tecnici

Telecomando di gestione	SendoPro 868-A
Alimentazione di tensione	6V
Batterie	4xAA, 2500 mAh, 1,5 V
Sistema di trasmissione per l'invio	Infrarossi (IR)
Sistema di trasmissione per ricezione	Via radio
Frequenza radio	868 MHz
Portata infrarossi	ca. 8 m
Angolo di emissione	± 15°
Memoria esterna	Scheda SD (SD, SDHC)
Dimensioni	190 x 82 x 25 mm
Temperatura ambiente di funzionamento	0° - +50°C
Temperatura ambiente	-20° - +60°C
Colore	nero
Codici articoli	
SendoPro 868-A	907 0 675
Scheda SD accessorio	907 0 676

Versione software 1.01
Per i seguenti rivelatori di presenza Theben HTS:

- PlanoCentro 101-A-230V	- compact office EIB
- PlanoCentro 000-A-230V	- compact passage
- PresenceLight 180	- compact passage 24V
- PresenceLight 360	- compact passage KNX
- compact office	- compact passimo
- compact office DIM	- compact passimo KNX
- compact office 24V	- ECO-IR 360C NT
- compact office 24V Lux	- ECO-IR DUAL-C NT

Dichiarazione di conformità CE

Questo apparecchio è conforme alle disposizioni di sicurezza della direttiva sulla compatibilità elettromagnetica 2004/108/CE e della direttiva Bassa Tensione 2006/95/CE.

1103062401 / 08.2010 ©Theben AG

Il produttore si riserva la facoltà di apportare modifiche tecniche senza preavviso. Salvo errori di stampa.